TEREX | O&K

TECHNISCHE DATEN
HYDRAULIKBAGGER

RH 30-F

- Dienstgewicht
  - Ladeschaufel ..... 85,4 t
  - Tieflöffel (HD Unterwagen) ..... 86,7 t
  - Tieflöffel (HD-RLC Unterwagen) ..... 89,2 t
- Installierte Motorleistung
  - SAE J 1995 ..... 380 kW
- Standard Schaufelgröße
  - Ladeschaufel (SAE 1:1) ..... 6,3 m³
  - Tieflöffel (SAE 1:1) ..... 6,2 m³

- Niederemissions-Dieselmotor
- Zwei verschiedene Unterwagen
- 3-Kreis-Hydraulik
- Pump Managing System (PMS)
- Torque control im Schwenkkreis
- Unabhängiges Bypass-Kühlsystem
- TriPower-Plus Kinematik
- Automatische Zentral-Schmieranlage

Schaufelversion mit HD Unterwagen

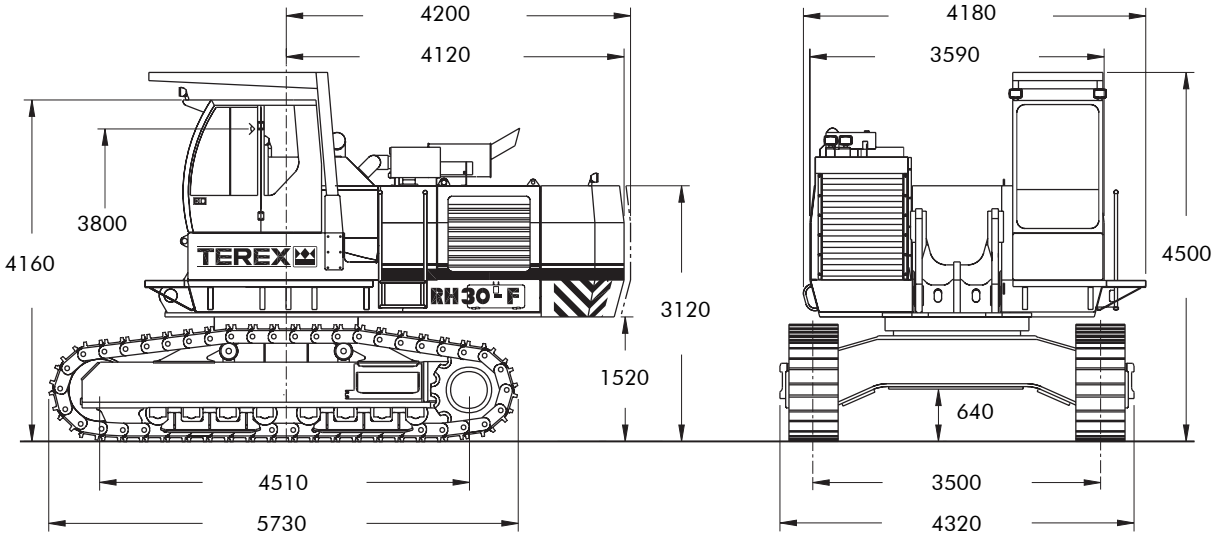

Tieflöffelversion mit HD-RLC Unterwagen

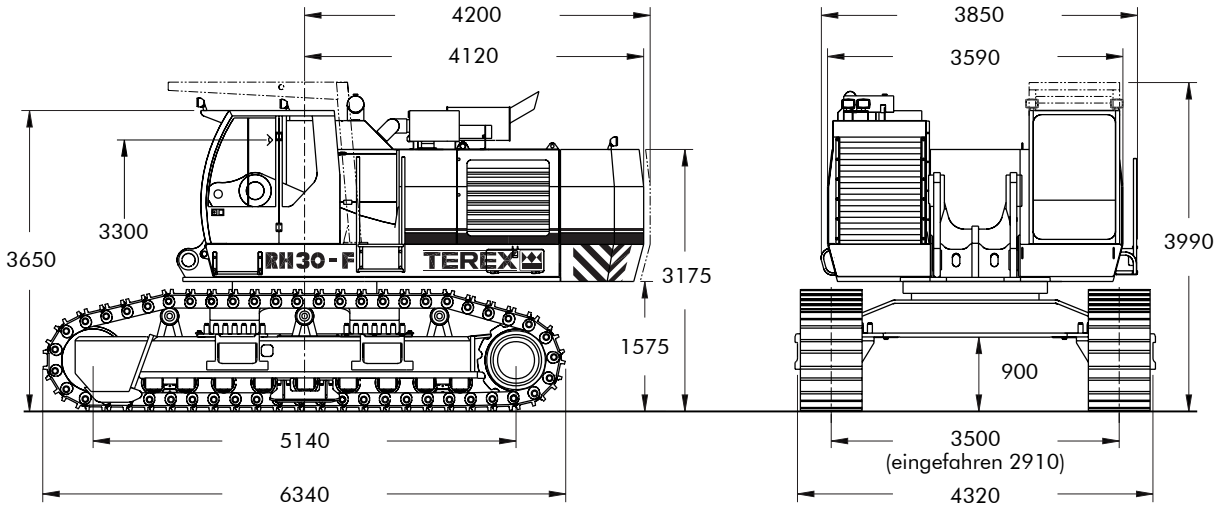

Einsatzgewichte

Schaufelversion mit HD Unterwagen

	A	B		Einsatzgewicht	Bodendruck
RH 30-F - 500 (gewalzt) auf Anfrage	500 mm	4000 mm		84 700 kg	16,8 N/cm²
RH 30-F - 600 (gewalzt)	600 mm	4100 mm		85400 kg	14,1 N/cm²
RH 30-F - 750 (gewalzt) auf Anfrage	750 mm	4250 mm		86 400 kg	11,4 N/cm²

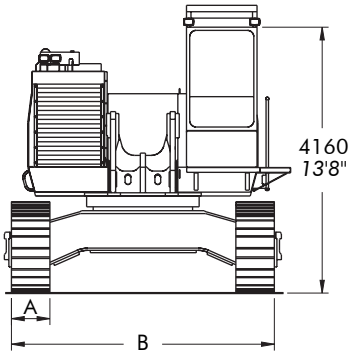

Tieflöffelversion mit HD Unterwagen

	A	B		Einsatzgewicht	Bodendruck
RH 30-F - 600 (gewalzt)	600 mm	4100 mm		84700 kg	13,9 N/cm²
RH 30-F - 750 (gewalzt)	750 mm	4250 mm		85 700 kg	11,3 N/cm²
RH 30-F - 900 (gewalzt) auf Anfrage	900 mm	4400 mm		86 700 kg	9,6 N/cm²

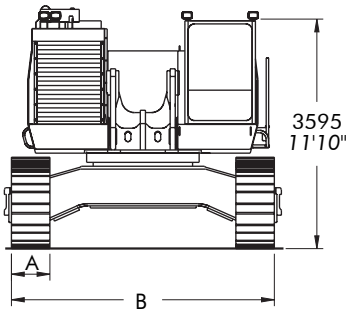

Tieflöffelversion mit HD-RLC Unterwagen

	A	B	B' eingefahren	Einsatzgewicht	Bodendruck
RH 30-F - 600 (gewalzt)	600 mm	4100 mm	3510 mm	88100 kg	13.0 N/cm²
RH 30-F - 750 (gewalzt)	750 mm	4250 mm	3660 mm	89200 kg	10.5 N/cm²
RH 30-F - 900 (gewalzt) auf Anfrage	900 mm	4400 mm	3810 mm	90300 kg	8.8 N/cm²

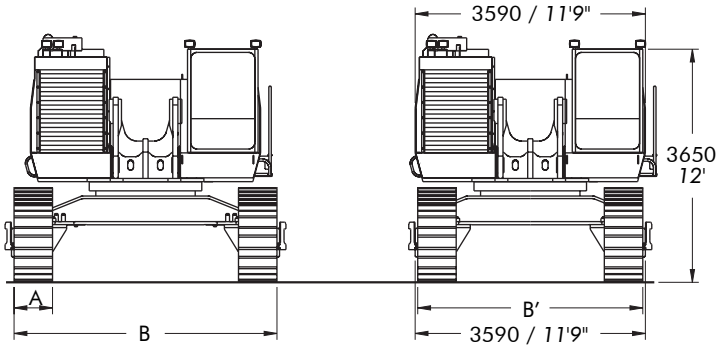

Eingefahrene Position für Transportzwecke. Alle Aufstiege sind demontierbar.

Niederemissions Dieselmotor

Typ	**Cummins QSX 15**
Eingest. Netto-Leistung ISO 3046/1	365 kW (496 PS) 1800 min^{-1}
Eingest. Netto-Leistung SAE J 1349	365 kW (496 PS) 1800 min^{-1}
Eingest. Brutto-Leistung SAE J 1995	380 kW (517 PS) 1800 min^{-1}
Max. Brutto-Leistung SAE J 1995	448 kW (609 PS) 2100 min^{-1}

Die Motoremissionen erfüllen die EU Richtlinie für mobile Maschinen und Geräte sowie USA EPA/CARB.

Tankinhalt	1050 l
Motorölwechselinterval	500 Bh

Mikroprozessorgesteuertes Motormanagement
Automatische Drehzahlrückstellung
Schwere Luftfilteranlage STRATA mit Staubabsaugung
Kraftstoffilter 2-stufig mit Wasservorabscheider

Bordspannung	24 Volt
2 Hochleistungsbatterien	2 x 12 V; 170 Ah
Drehstromlichtmaschine	175 Amp

Hydrauliksystem mit PMS

Zwei Schrägscheiben-Hauptarbeitspumpen, eine Schrägscheiben-Schwenkpumpe, eine Ölkühlungspumpe, eine Lüfterantriebspumpe und eine Vorsteuerpumpe werden über ein an den Motor gekuppeltes Pumpenverteilergetriebe vom Dieselmotor angetrieben.
Die Hauptarbeitspumpen werden durch elektronische Grenzlastregelung (**PMS - P**ump **M**anaging **S**ystem) gesteuert. **PMS** bietet darüberhinaus Nullhubregelung und Mengenbedarfssteuerung der Hauptarbeitspumpen, wobei nur die abhängig von Steuerhebel-Position und Auslastung benötigte Ölmenge zur Verfügung gestellt wird. Die Pumpenfördermenge wird bei Hydrauliköltemperaturen unter + 10°C sowie bei Erreichen der vorgegebenen maximalen Hydrauliköl- bzw. Motortemperatur automatisch begrenzt.
In Verbindung mit der Druckabschneidung der Hauptarbeitspumpen wird durch dieses System ein sehr hoher hydraulischer Wirkungsgrad erreicht.

Arbeitspumpen-Fördermenge	2 x 587 l/min
Arbeitsdruck, Ausrüstung und Fahren	
Tieflöffelversion	bis 32 MPa (320 bar)
Schaufelversion	bis 30 MPa (300 bar)
Schwenkpumpen-Fördermenge	1 x 307 l/min
Arbeitsdruck, Schwenken	bis 30 MPa (300 bar)
Hydraulik-Ölmenge (gesamt)	ca. 1400 l

Ausnutzung der vollen Motorleistung durch elektronische Grenzlastregelung und automatische Doppelbeaufschlagung für alle Zylinder.

Filter:
1) Hochdruckfilter (100 μm) für jeden Hauptkreis direkt hinter den Pumpen installiert.
2) Hochdruckfilter (20 μm) für die Speisepumpe im geschlossenen Schwenkkreis.
3) 2 Rücklauffilter (10 μm) für den gesamten Rücklauf.
4) Hochdruckfilter (20 μm) an der Pumpe für den Servokreis.

Hydrauliköl-Kühlung:
Völlig unabhängig vom Hauptkreislauf. Hydraulikölkühlung durch einen Aluminiumkühler. Lüfterantrieb und Kühlerdurchfluß temperaturabhängig geregelt.

Kühlpumpen-Fördermenge	496 l/min
Durchmesser des Lüfters	915 mm

Schwenkwerk

Schwenkwerk mit Axialkolbenmotor, Kompaktplanetengetriebe mit Lamellenbremse. Abbremsen des Schwenkvorganges durch Gegenschwenken. Geschlossener Schwenkkreislauf mit Torque Control für niedrigsten Energiebedarf beim Anschwenken und Energierückgewinnung beim Bremsen.
Verbindung zwischen Ober- und Unterwagen durch dreireihige Rollendrehverbindung mit gekapselter Innenverzahnung. Schmierung von Verzahnung und Laufbahnen über die automatische Zentralschmieranlage.

Oberwagen-Drehgeschwindigkeit	max. 5,8 min^{-1}

Hydraulikzylinder

Robuste Zylinder mit Schmutzabstreifern, Kunststoffführungsbändern auf dem Kolben und in der Kolbenstangenführung. Alle Hydraulikzylinder sind aus nahtlosem Rohr hergestellt. Die hochfeine, gerollte Innenfläche stellt eine lange Lebensdauer der Kolbendichtung und der Stützringe sicher.
Endlagendämpfung für Ring- und Kolbenfläche in allen Zylindern.
Der Kolben und die Kolbenstange sind aus einem Stück geschmiedet und bilden eine Einheit.
Die Kolbenstange ist gehärtet, geschliffen, oberflächenbehandelt, maßverchromt und poliert, wodurch eine lange Laufzeit der Führungsbuchsen und Kopfdichtungen gewährleistet ist.
Das Stangenauge ist an der Kolbenstange angeschraubt und mit hochfesten Schrauben gesichert. In Verbindung mit dem aufgeschraubten Führungsflansch ist ein einfaches und schnelles Wechseln der Dichtungen möglich.

Fahrerhaus

Nach ergonomischen Erkenntnissen ausgestatteter Arbeitsplatz. Einstellbarer, pneumatisch gefederter Komfortfahrersitz mit zwei Kurzhebel-Kreuzschaltungen. Steuerung des Fahrwerks durch 2 Fußpedale, Synchronsteuerung für längere Fahrwege über einsteckbare Handhebel. Übersichtliche Instrumententafel für Kontroll- und Anzeigeinstrumente. Getönte Rundum-Sicherheitsverglasung mit gepanzerten Frontscheiben. Parallelscheibenwischer mit Waschanlage. Sicherheitsschalter im Sitzpolster zur Deaktievierung der Vorsteuer-Hydraulik.

Innenmaße des Fahrerhauses	- Länge	1600 mm
	- Breite	1100 mm
	- Höhe	1600 mm

Heavy Duty Unterwagen

Es sind zwei verschieden Unterwagen verfügbar - **HD** und **HD-RLC**.
Der kürzere **HD** Unterwagen mit starrem Rahmen ist besonders für Hartgestein- und Steinbrucheinsätze geeignet. Die Seitenrahmen sind mit der Traverse verschweißt.
Der längere **HD-RLC** (**R**etractable **L**ong **C**rawler) Unterwagen ist für den schweren Erdbau ausgelegt und gewährleistet bessere Stabilität, niedrigere Bodendrücke und höhere Traglasten. Die Seitenrahmen sind mit der Traverse verschraubt und können für Transportzwecke zusammengeschoben werden.

Anzahl der Lauf- / Stützrollen	
HD Unterwagen	8 / 2
HD-RLC Unterwagen	9 / 3

Fahrwerk (HD und HD-RLC)

Wartungsarmes Traktorenlaufwerk mit vollhydraulisch selbsttätig nachführendem Kettenspannsystem mit Membranspeichern. Hydraulischer Einzelantrieb für jede Fahrwerksseite über je einen Axialkolben-Einschubmotor in Verbindung mit einem Radnaben-Planetengetriebe. Abgedichtete, im Leitradbereich geführte Ketten. 3-stufiges Radnaben-Planetengetriebe in Kompaktbauweise innerhalb des Bodenplattenschutzbereiches. Automatisch wirkendes hydraulisches Brems- und Nachsaugeventil. Hydraulisch betätigte nachstellfreie Fahrwerksbremsen. Nur als Parkbremse wirkend.

Laufwerk		D9
Bolzendurchmesser		57,2 mm
Buchse		85,7 mm
Teilung		260,4 mm
Breite der Lauffläche		240,8 mm
Fahrgeschwindigkeit	1. Stufe	max. 3,1 km/h
	2. Stufe	max. 4,7 km/h
Max. Zugkraft	1. Stufe	588 kN
	2. Stufe	415 kN
Steigfähigkeit		ca. 76 %

Ladeschaufel Ausrüstung

Ladeschaufel-Ausrüstung mit System **TriPower Plus**. Bei der von Terex/O&K patentierten **TriPower-**Ausrüstung sind Schaufelkipp- und Auslegerzylinder über einen Dreieckslenker verbunden. Als Weiterentwicklung ist bei der **TriPower Plus**-Ausrüstung der Stielzylinder am Oberwagen angelenkt. Diese Koppel-Lenker-Kinematik gewährleistet nachstehende Vorteile:

1. **TriPower** bewirkt eine automatische, winkelkonstante Schaufelführung beim Horizontalvorschub in jeder Höhe und Reichweite und erzielt so eine Zeit- und Energieersparnis.
2. **TriPower** bewirkt eine automatische, winkelkonstante Schaufelführung beim Heben und Senken der Ausrüstung und erzielt damit einen höheren Schaufelfüllungsgrad.
3. **TriPower** beinhaltet eine automatische Rückkippbegrenzung, die ein zu weites Überkippen der Schaufel während des Hebens verhindert und den hohen Füllungsgrad sichert.
4. **TriPower** bewirkt eine Unterstützung der Vorschubkraft von ca. 50 % und gewährleistet eine über den gesamten Vorschubweg ansteigende Gesamtvorschubkraft.
5. **TriPower** erreicht eine Steigerung des Auslegermoments von bis zu 40 % beim Heben der Schaufel mittels der Auslegerzylinder aus dem Haufwerk. Das Auslegermoment ist bei gefüllter Schaufel um ca. 10 % gesteigert.
6. **TriPower** erzielt ein über den gesamten Auslegerhubbereich gleichbleibendes Auslegermoment und damit eine optimale Energieausnutzung.
7. **TriPower** bewirkt Hubkräfte, die dem nutzbaren Baggerstandmoment in allen Ausladungsbereichen gleichzusetzen sind, um damit eine bestmögliche Ausnutzung der hydraulischen Leistung zu gewährleisten.
8. **TriPower Plus** mit der Stielzylinderanlenkung am Oberwagen
   Das resultierende Zusatzmoment steigert die Hub- und Vorschubkräfte und erlaubt eine weitere Steigerung der Arbeitsgeschwindigkeit.

TriPower mit Schwimmstellung:
Durch die Schwimmstellung werden während des Schaufelvorschubs nur geringe Reaktionskräfte auf das Grundgerät übertragen. Dies bedeutet eine Entlastung des Gesamtgerätes und höheren Bedienungskomfort.
TriPower mit Schnellsenkeinrichtung:
Das drucklose Senken des Auslegers über eine Schnellsenkeinrichtung erzielt eine Energieersparnis.

Ausleger und Stiel in hochstabiler, geschlossener, verwindungssteifer Kastenträger-Konstruktion mit großdimensionierten Lagerungen.

Klappschaufel-Vorderteil
aus verschleißfestem Feinkornstahl in stabiler Kasten-Konstruktion für die Anlenkungsbereiche. V-Schneide mit hochfesten ESCO Zahnspitzen V61 SD sowie zusätzlichem Verschleißvolumen zwischen den Spitzen.

Klappschaufel-Rückwand
mit einfachem Aufbau und direkter Einleitung der Schaufelkippzylinderkräfte. Hochstabile Ausführung durch geschlossene Kasten-Konstruktion.

Verschiedene Schaufeln sind für unterschiedliche Einsätze verfügbar.

Tieflöffel-Ausrüstung

Monoausleger und Stiele in hochstabiler, geschlossener und verwindungssteifer Kastenträger-Konstruktion mit großdimensionierten Gußteilen an den Lagerungen.
Tieflöffel-Rückwand in stabiler Kastenträger-Konstruktion. Schneidkanten aus hochfestem Feinkornstahl. Schleißleisten unterhalb des Löffelbodens. V-Schneide mit verschleißfesten ESCO Zahnspitzen V 61 Typ SD.

Verschiedene Tieflöffel sind für unterschiedliche Einsätze verfügbar.

Schmiersystem

Automatisches Zentralschmiersystem mit elektronischer Taktsteuerung. Elektrisch angetriebene Kolbenpumpe mit nachgeschalteten Progressivverteilern.
Angeschlossen sind Rollendrehverbindung einschl. Innenverzahnung sowie die Lagerstellen der Ausrüstung und Zylinder. Tieflöffel-Lagerstellen sowie Koppel und Schwinge sind nur auf Wunsch angebunden.

Fettbehälter-Inhalt	10 l

Sonderausstattung

Allgemein
Seemäßige Verpackung mit Demontage
Lackierung abweichend vom O&K Standard (O&K Farbqualität)
Beschriftung nach Kundenwunsch

Oberwagen
Lärmschutz gem. EWG Baumusterprüfung und GS-Abnahme (für EG-Länder Pflicht)
Kraftstoffvorwärmung 24 V
Kühlwasservorwärmung 220 V/1500 W
Motorölvorwärmung 220 V/300 W
Faßbetankungspumpe (lose) max. 100 l/min. mit 24 V Steckdose
Betankungsanlage (fest installiert) max. 100 l/min.
Automatische Feuerlöschanlage
Umweltverträgliche Hydr.-Flüssigkeit PANOLIN
XENON Beleuchtung
Laufsteg am Motormodul (rechte Baggerseite)
Bekamax Schmieranlage

Fahrerhaus
FOPS Steinschlagschutz (Standard bei der Schaufelversion)
Fahrerhauserhöhung um 0,58 m (Standard bei der Schaufelversion)
Fahrerhauserhöhung um 1,0 m (= 0,42 m bei der Schaufelversion)
Standheizung mit „7-Tage"- Zeitschaltuhr
Handfeuerlöscher (für Frankreich Pflicht)
Radio mit Lautsprecher und Antenne
Ausrüstungspaket für Knäppereinsatz

Ausrüstung
Verschiedene ESCO-Bezahnungen für Ladeschaufeln und Tieflöffel
Verschiedene Panzerungen für Ladeschaufeln und Tieflöffel
Anschluß von TL sowie Koppel und Schwinge an Zentralschmieranl.
Schwerlast-Hubeinrichtung
Überlastwarneinrichtung
Rohrbruchsicherung für Ausleger- bzw. Stielzylinder
Auslegerzylinderschutz für LS- und TL-Ausrüstung

Unterwagen
Zusätzliche Kettenführung

Weitere Sonderausstattungen auf Anfrage.

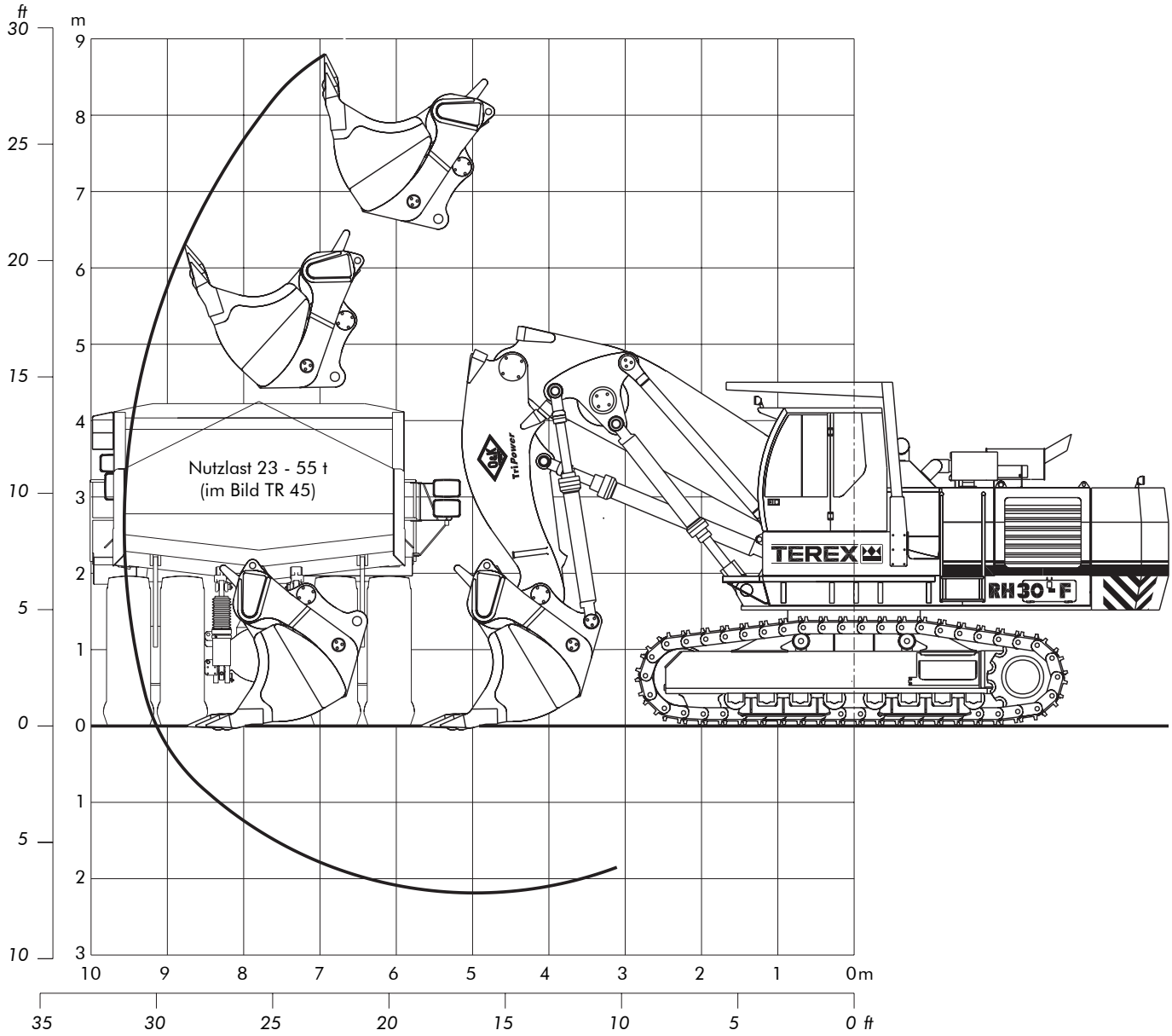

Grabkräfte

Vorschubkraft
400 kN auf Planum
530 kN max.

Losbrechkraft
400 kN

Arbeitsbereich

Max. Grabhöhe	8,8 m
Max. Grabreichweite	9,6 m
Max. Grabtiefe	2,3 m
Max. Entladehöhe	6,7 m
Vorschubweg am Boden	3,1 m

Ladeschaufeln

		Schwergutschaufel	Standard-Felsschaufel	Leichtgutschaufel
		ESCO Zähne V61 SD	ESCO Zähne V61 SD	auf Anfrage
SAE / PCSA 1 : 1	m³	5,0	6,3	8,5
SAE / CECE 2 : 1	**m³**	**4,3**	**5,5**	**7,4**
	mm	2400	2800	3000
	mm	1250	1250	1250
	Zähne	5	6	6
	kg	8000	8500	7300
Max. Materialdichte (lose):	t/m³	2,2	1,8	1,1
Standardpanzerung		Stufe 2	-	-

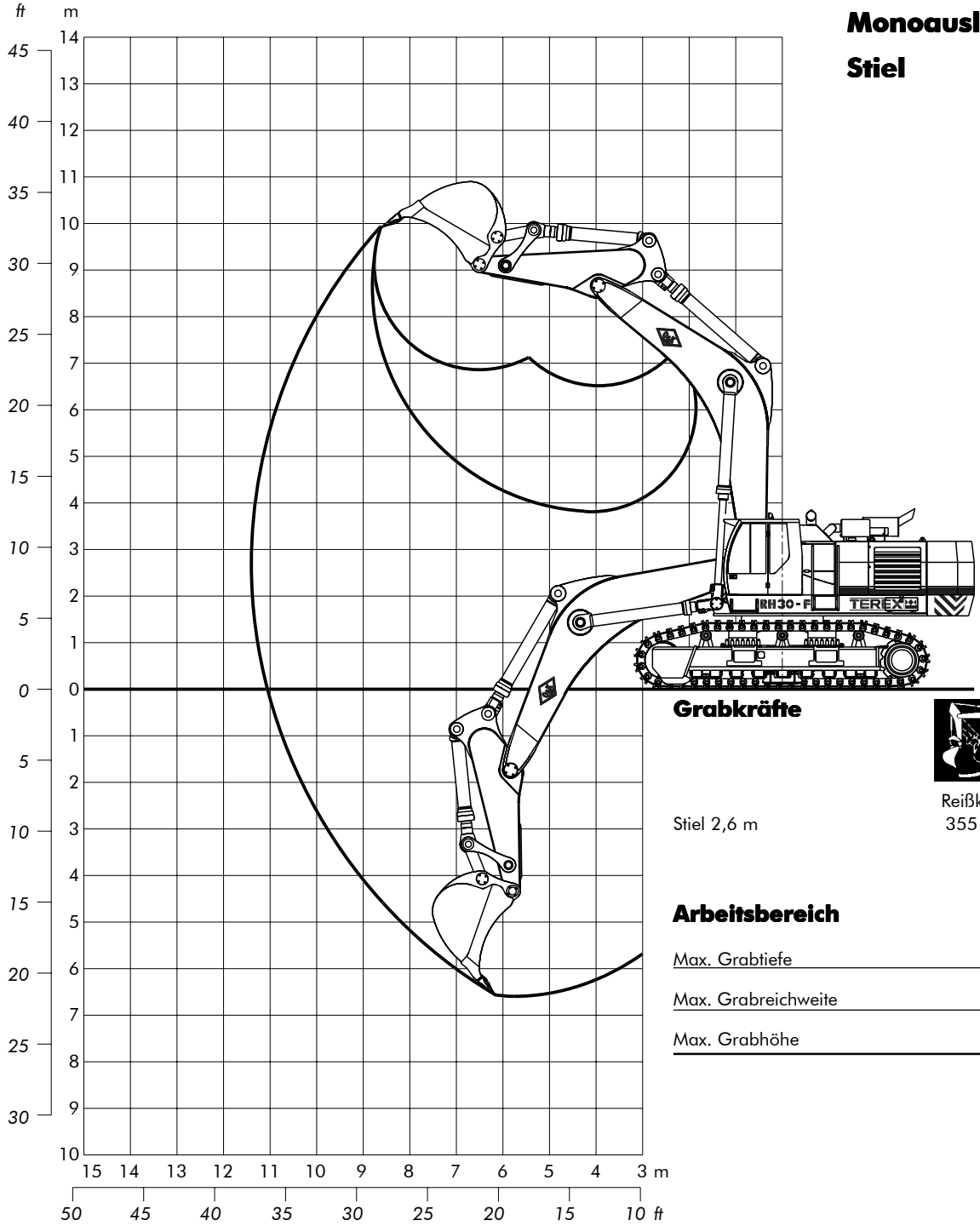

Monoausleger 6,85 m

Stiel 2,60 m

Grabkräfte

Reißkraft
355 kN

Losbrechkraft
415 kN

Stiel 2,6 m

Arbeitsbereich

Max. Grabtiefe	6,6 m
Max. Grabreichweite	11,4 m
Max. Grabhöhe	9,9 m

Tieflöffel

			Grablöffel	Grablöffel	Grablöffel
			Esco Zähne V59 SD	Esco Zähne V59 SD	Esco Zähne V59 SD
	SAE 1:1	**m³**	**7,0**	**6,2**	**5,5**
	CECE 2:1	m³	6,2	5,4	4,8
	gestrichen	m³	5,3	4,6	4,1
		mm	3005	2905	2705
		Zähne	6	6	6
		kg	5500	5350	5200
			Maximale Materialdichte (lose) in t/m³ (Löffel ohne Panzerung)		
6,85 m	2,6 m		1,5	1,8	2,1

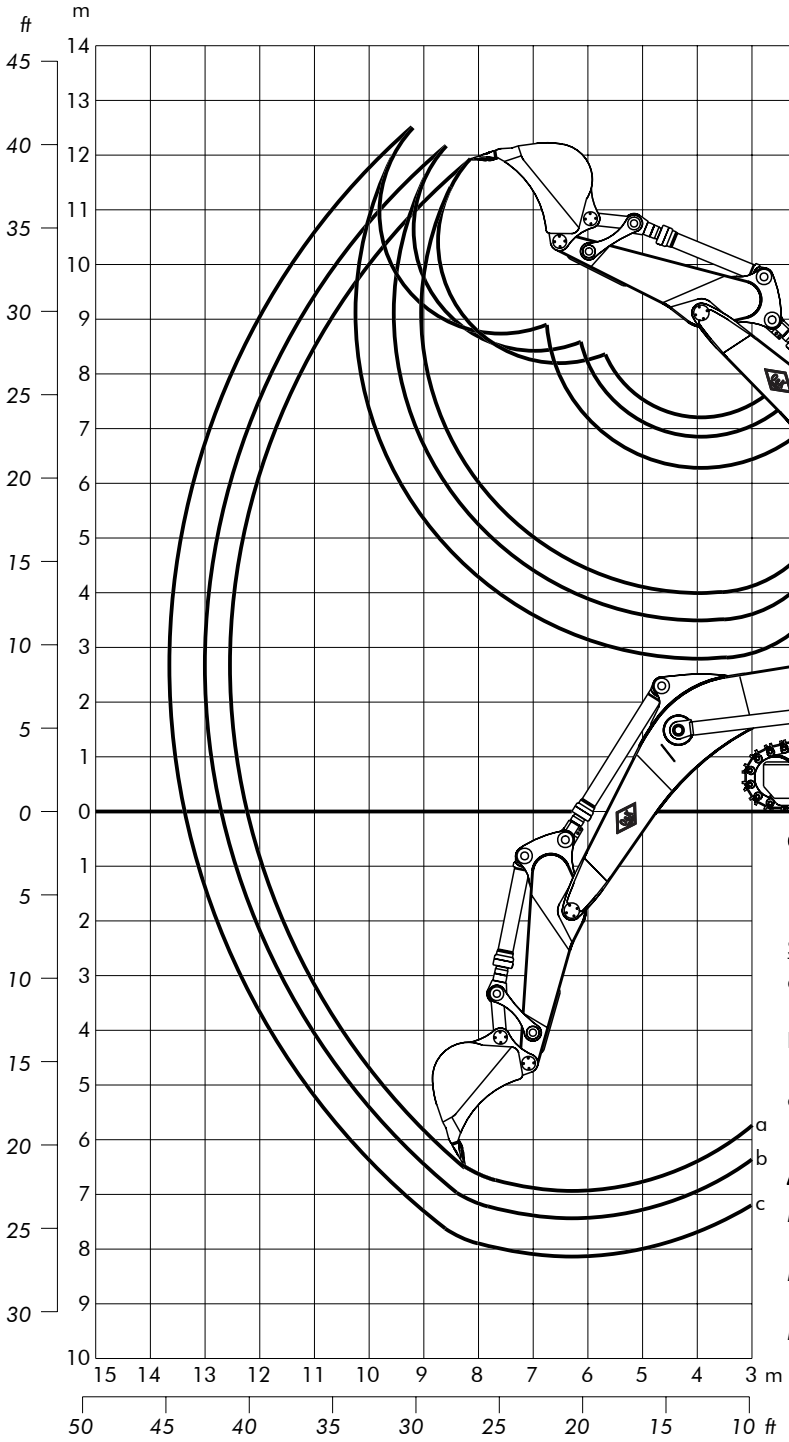

Monoausleger 7,25 m

Stiele 2,90 m
3,40 m
4,10 m

Grabkräfte

Stiele	Reißkraft	Losbrechkraft
a) 2,9 m	335 kN	415 kN
b) 3,4 m	300 kN	415 kN
c) 4,1 m	275 kN	415 kN

Arbeitsbereich

		a	b	c
Max. Grabtiefe	[m]	7,0	7,4	8,1
Max. Grabreichweite	[m]	12,5	13,0	13,7
Max. Grabhöhe	[m]	11,9	12,2	12,5

Tieflöffel

		Grablöffel Esco Zähne V59 SD	Grablöffel Esco Zähne V59 SD	Felslöffel Esco Zähne V61 SD	Felslöffel Esco Zähne V61 SD
SAE 1:1	**m³**	**5,5**	**5,1**	**4,6**	**3,5**
CECE 2:1	m³	4,8	4,5	4,1	3,2
gestrichen	m³	4,1	3,8	3,5	2,8
	mm	2705	2555	2275	1825
	Zähne	6	6	5	4
	kg	5200	5050	4800	4500
		Maximale Materialdichte (lose) in t/m³ (Löffel ohne Panzerung)			
7,25 m	2,9 m	1,6	1,8	2,0	2,7
	3,4 m	1,5	1,6	1,8	2,5
	4,1 m	1,2	1,3	1,5	2,0

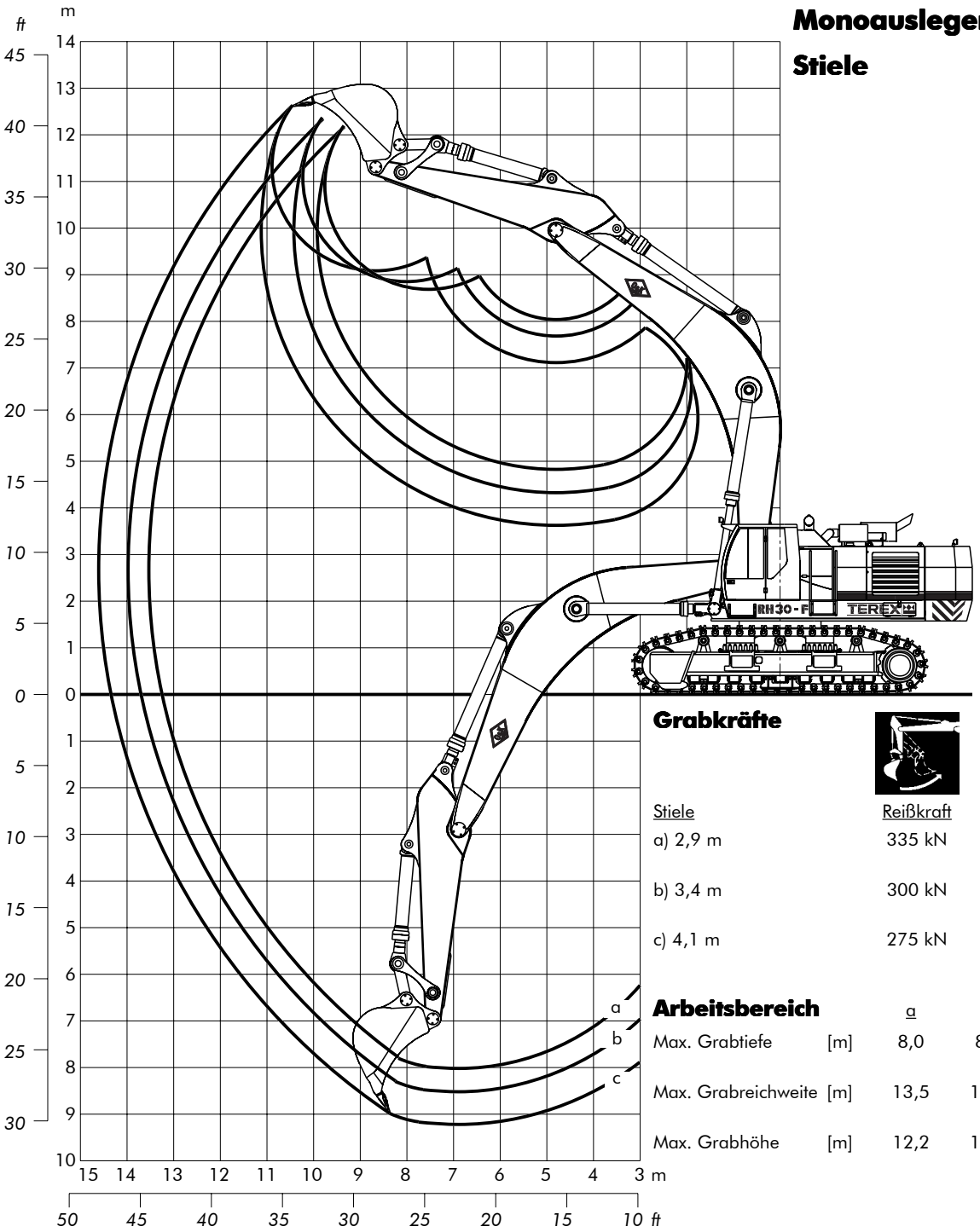

Monoausleger 8,40 m

Stiele 2,90 m
3,40 m
4,10 m

Grabkräfte

Stiele	Reißkraft	Losbrechkraft
a) 2,9 m	335 kN	415 kN
b) 3,4 m	300 kN	415 kN
c) 4,1 m	275 kN	415 kN

Arbeitsbereich

		a	b	c
Max. Grabtiefe	[m]	8,0	8,5	9,2
Max. Grabreichweite	[m]	13,5	14,0	14,6
Max. Grabhöhe	[m]	12,2	12,4	12,6

Tieflöffel

		Grablöffel	Grablöffel	Felslöffel	Felslöffel
		Esco Zähne V59 SD	Esco Zähne V59 SD	Esco Zähne V61 SD	Esco Zähne V61 SD
SAE 1:1	**m³**	**5,5**	**5,1**	**4,6**	**3,5**
CECE 2:1	m³	4,8	4,5	4,1	3,2
gestrichen	m³	4,1	3,8	3,5	2,8
	mm	2705	2555	2275	1825
	Zähne	6	6	5	4
	kg	5200	5050	4800	4500
		Maximale Materialdichte (lose) in t/m³ (Löffel ohne Panzerung)			
8,4 m	2,9 m	1,2	1,3	1,5	2,0
	3,4 m	1,0	1,1	1,3	1,8
	4,1 m	-	-	1,1	1,4

Allgemeine Packliste — Tieflöffelversion

(Anhaltswerte; die endgültigen Daten sind abhängig von Lieferumfang, Transportart und Bestimmungsort)

Grundgerät - Tieflöffelversion mit HD Unterwagen

Bodenpl. (A)	Breite (B)	Bruttogewicht
600 mm	4180 mm	47400 kg
750 mm	4250 mm	48400 kg
900 mm	4400 mm	49400 kg

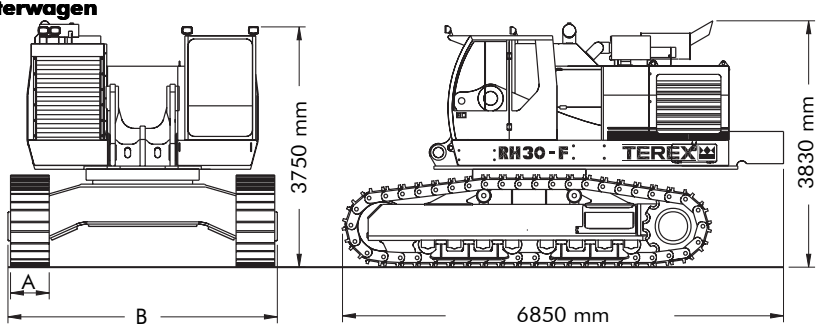

Grundgerät - Tieflöffelversion mit HD-RLC Unterwagen

Bodenpl. (A)	Breite (B)	Breite (B')	Brutto-gewicht
600 mm	4180 mm	3590 mm	50800 kg
750 mm	4250 mm	3660 mm	51900 kg
900 mm	4400 mm	3810 mm	53000 kg

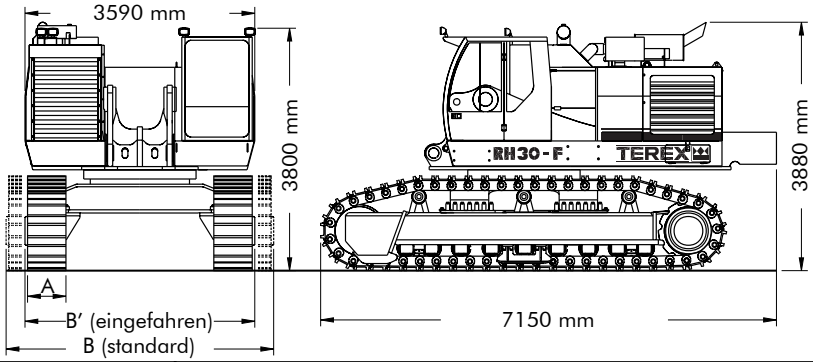

Gegengewicht

Breite 1000 mm — Bruttogewicht 16300 kg

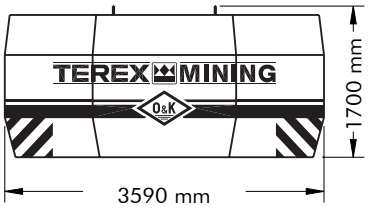

Transportkisten mit

	Länge mm	Breite mm	Höhe mm	Bruttogewicht kg
Ölfaß	700	700	1140	250
Fahrerhaus (sofern dieses nicht auf dem Grundgerät montiert ist)	1970	1380	2110	610

Monoausleger einschl. Ausleger- und Stielzylinder

Größe (A)	Länge (B)	Breite	Höhe (C)	Bruttogewicht
7,25 m	7600 mm	1220 mm	2620 mm	10100 kg
8,4 m	8850 mm	1300 mm	2700 mm	10800 kg

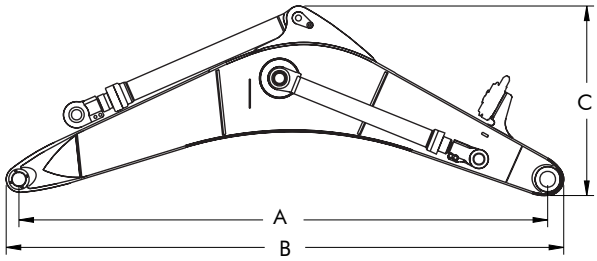

Stiel einschl. Löffelzylinder sowie Koppel und Schwinge

Größe (A)	Länge (B)	Breite	Höhe (C)	Bruttogewicht
2,9 m	4450 mm	900 mm	1700 mm	5400 kg
3,4 m	4950 mm	900 mm	1700 mm	5550 kg
4,1 m	5700 mm	900 mm	1700 mm	6000 kg

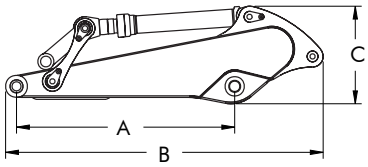

Schaufel einschl. Lagerung (ohne Panzerung)

Inhalt	Länge (B)	Breite	Höhe (C)	Bruttogewicht
5,5 m³	2300 mm	2710 mm	2050 mm	5200 kg
5,1 m³	2300 mm	2560 mm	2050 mm	5050 kg
4.6 m³	2300 mm	2280 mm	2050 mm	4800 kg
3,5 m³	2400 mm	1830 mm	1950 mm	4500 kg

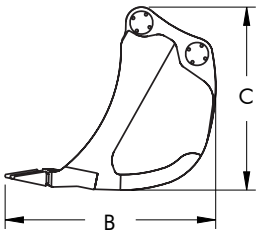

Die genauen Abmessungen und Gewichte sind abhängig vom gewählten Lieferumfang und der endgültigen Packliste.

Allgemeine Packliste

Schaufelversion

(Anhaltswerte; die endgültigen Daten sind abhängig von Lieferumfang, Transportart und Bestimmungsort)

Grundgerät (Schaufelversion)

Bodenpl. (A)	Breite (B)	Bruttogewicht
500 mm	4180 mm	47000 kg
600 mm	4180 mm	47700 kg
750 mm	4250 mm	48700 kg

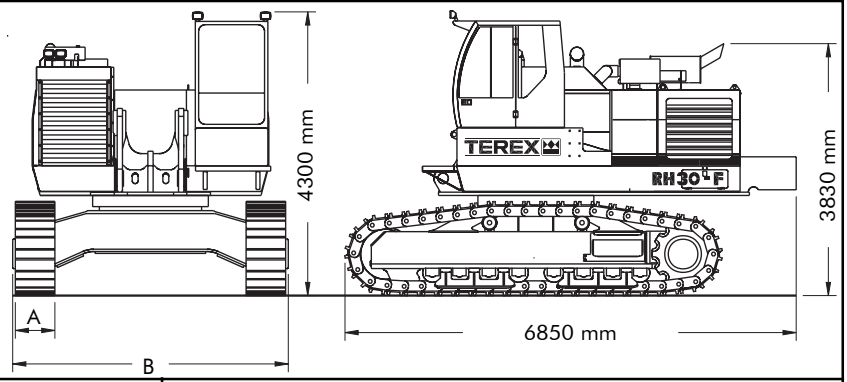

Gegengewicht

Breite 1000 mm — Bruttogewicht 16300 kg

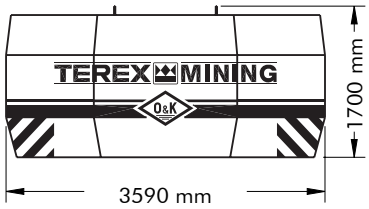

FOPS

Breite 1200 mm — Bruttogewicht 330 kg

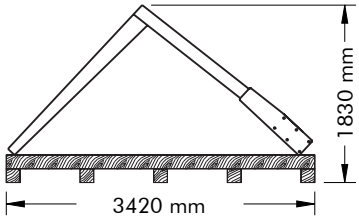

Ausleger mit TriPower Lenker und Auslegerzylinder

Breite 1350 mm — Bruttogewicht 7220 kg

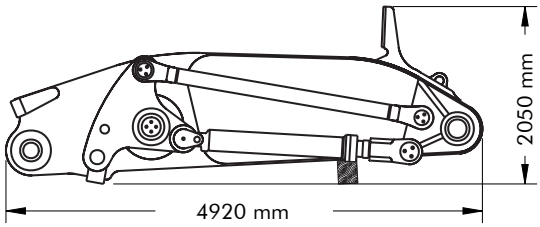

Stiel

Breite 1600 mm — Bruttogewicht 2940 kg

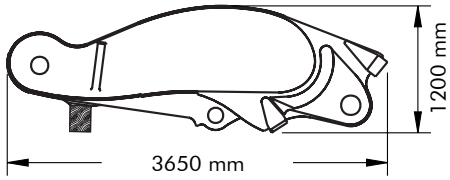

Ladeschaufel

Inhalt (1:1)	Breite	Bruttogewicht
6.3 m³	2850 mm	8500 kg

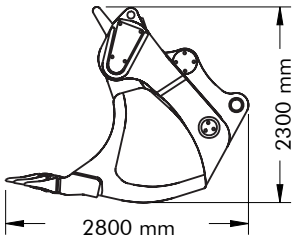

Transportkisten mit

	Länge mm	Breite mm	Höhe mm	Bruttogewicht kg
2 Schaufelzylinder und 1 Stielzylinder	3600	1130	770	2300
Ölfaß	700	700	1140	250
Fahrerhaus (sofern dieses nicht auf dem Grundgerät montiert ist)	1970	1380	2110	610

Die genauen Abmessungen und Gewichte sind abhängig vom gewählten Lieferumfang und der endgültigen Packliste.

Änderungen vorbehalten. Die Abbildungen stellen nicht immer die serienmäßige Ausführung dar.

TEREX | O&K

Terex Germany GmbH & Co. KG

Karl-Funke-Str. 36 · D-44149 Dortmund
Telefon ++49 231 922-3 · Fax ++49 231 922-5800
E-mail: info@terex-mining.de

websites: www.terex-ok.com www. terex.com

Your partner

M 111.1 / 1-0304